Приямки

Вид 1

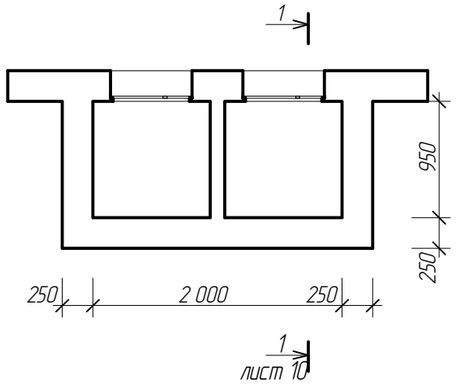

Вид 2

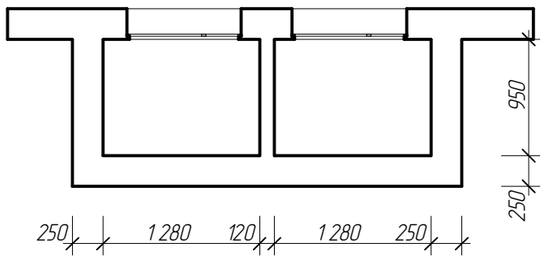

Вид 3

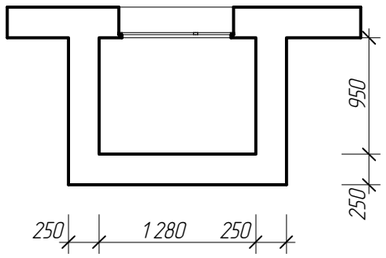

1-1

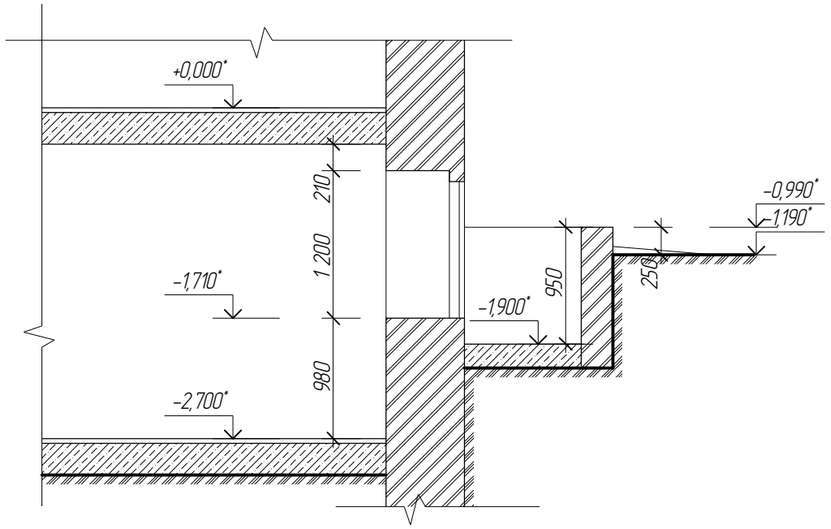

1. Перед производством работ приямки обследовать на предмет скрытых разрушений. На чертеже указаны типы 1 и 2.
2. Тип 1 – снятие грунта – 40м^3; зачистка от штукатурного и красочного слоев – 170м^2; ремонт приямков с пробивкой ранее существующих окон; ремонт приямков методом "вычинки" – 80м^3; восстановление кирпичного простенка между парными окнами – 30м^3; оштукатуривание с последующей покраской – 300м^2.
Тип 2 – Замена оконных блоков на новые деревянные с покраской, зачистка от окрасочного и штукатурных слоев, оштукатуривание с последующей покраской – 120м^2.
3. Восстановить кирпичные простенки между парными окнами – 30м^3

Изм.	Кол.уч.	Лист	Nдок.	Подпись	Дата
ГИП		Балдин			
Архитект.		Ильина			
Архитект.		Силаев			

Муниципальный контракт №405

Разработка проекта и сметы с проведением обмерных работ и обследования строительных конструкций на капитальный ремонт фасада по адресу: г.Иваново, пр.Ленина, д.23

Жилой дом	Стадия	Лист	Листов
	ПД	10	
Приямки	ООО"АрхСтиль" г.Иваново		

Подпись и дата

Взамен инв N

инв Nподл.